UĞURSAN CNC

İyi Makina Hızlı Servis

CNC Dijital Teknoloji Çözümleri

Kingred | HCM | DMNC-EDM | JOINT | GOLDSAN | NICE MACHINE

www.ugursancnc.com

Uğursan Makina; CNC teknik servisi konusunda 25 yıllık tecrübesiyle müşterilerine hizmet vermektedir.
CNC takım tezgahlarınızın servis ihtiyaçlarını stoklarımızdaki yedek parça ve tecrübemizi birleştirerek çözmekteyiz.
Tüm CNC teknik servislerimizde kullandığımız yedek parçalarımız için 6 ay işçilik ve yedek parça veren tek firmayız.

CNC SERVİS EKİPMANLARIMIZ

- **Vibrasyon Ölçüm Cihazı:** Fener Mili (spindle) rulmanları ve vibrasyon ile ilgili tüm kontrollerde kullanılır.
- **Laser Isı Ölçer:** Fener Mili ve motor gibi parçaların ısısını ölçer.
- **BT30/BT40/BT50 Test Bar:** Eksen dikliği ve fener mili (spindle) salgı kontrolünde kullanılır.
- **BT30/BT40/BT50 Çekme Kuvveti Ölçme Cihazı:** Fener mili çekme kuvveti ölçümünde kullanılır.
- **Granit Gönye:** Komparatör, Mikrometre ve diğer servis ekipmanları
- **Elektronik Kart Arıza Ölçüm Cihazları:** Osiloskop, Ampermetre, Güç Kaynağı vs.
- **SKF Rulman Isıtma Cihazı:** Rulmanların ısıtılmasında kullanılır.
- **30 Ton Hidrolik Pres:** Fener mili rulmanlarının sökme ve takma işlemlerinde kullanılır.

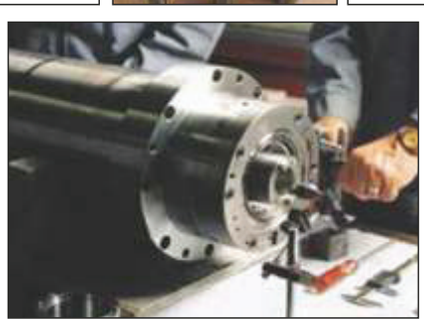

MEKANİK BAKIM

ELEKTRONİK BAKIM

KATILDIĞIMIZ FUARLAR

BURSA METAL İŞLEME FUARI

KONYA METAL İŞLEME FUARI

MAKTEK FUARI

İçindekiler

CNC Derin Delik Delme Tezgahı 1 - 2

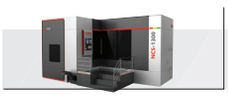
CNC Derin Delik Delme Ve Frezeleme Tezgahı (6 Eksen Serisi) 3

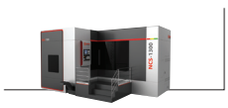
CNC Derin Delik Delme ve Frezeleme (5 Eksen Serisi) 4

CNC (Şaft) Derin Delik Delme Tezgahı 5

Yeni Nesil CNC Dalma Erezyon Tezgahları 6

DK Serisi Uygun Fiyatlı Tamburlu Tip
Cnc Tel Erezyon Tezgahı 7

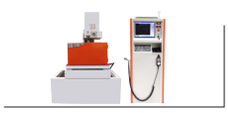
DK-M Serisi Hızlı Ve Hassas Tamburlu Tip
CNC Tel Erezyon Tezgahı 8

KD Serisi (İleri Seviye) Süper Hızlı Hassas
CNC Tel Erezyon Tezgahı 9

Hızlı Delik Delme Tezgahları 10

CNC Dalma Erezyon Tezgahları 11-12

CNC - ZNC Dalma Erezyon Tezgahları 13

CNC Dik İşleme Merkezleri
SVB ve VMC Serisi 14

CNC Tapping Center 15

Köprü Tipi CNC İşleme Merkezi 16

Köprü Tipi CNC Dik İşleme Merkezleri 17

Satıh Taşlama Tezgahları 18

Kalıpçı Freze Tezgahları 19

JOINT TAILI

CNC DERİN DELİK DELME TEZGAHI

- DERIN DELIK DELME
- FREZELEME
- DİŞ ÇEKME

Kullanım Alanları

- Plastik Kalıp Sanayi
- Otomotiv Sanayi
- Silah Sanayi
- Kalıp Sanayi

Model Özellikleri	TL-800 /M	TL-1000 /M	TL-1100 /M	TL-1300 /M
Maks.Delme Çapı (mm)	2,5-30	2,5-30	2,5-35	2,5-38
Maks.Delme Boyu (mm)	800	1000	1200	1300
Tabla Ebatları (mm)	900x700	1300x950	1250x950	1500x1000
X Ekseni Hareketi (mm)	800	1000	1100	1300
Y Ekseni Hareketi (mm)	600	1000	1100	1300
Z Ekseni Hareketi (mm)	800	1000	1100	1300
Maks. İlerleme Hızı (mm/dak.)	10-250	10-250	10-250	10-250
İş Mili Devri (dev./dak.)	7000	7000	7000	7000
İş Mili Motor Gücü (kw)	7,5	7,5	7,5	11
X Ekseni Motor Gücü (kw)	2,0	3,0	3,0	3,0
Y Ekseni Motor Gücü (kw)	2,0	2,0	2,0	2,5
Z Ekseni Motor Gücü (kw)	1,5	1,5	1,5	1,5
Yağ Pompası Basıncı (kg/cm^2)	80	80	80	80
Yağ Pompası Kapasitesi /lt/dak.)	6-60	6-60	6-60	6-60
Kesme Yağı Tank Kapasitesi (lt)	600	700	700	800
Maks. Tabla Yükü (kg)	5000	6000	6500	8000
Makinenin Net Ağırlığı (kg)	6500	7500	8500	12500
Toplam Elektrik Gücü (kW)	23	25	26	28
Makina Ebatları (mm)	4300x2900x2200	4500x2900x2200	4900x3200x2700	5600x3500x2900

***M serisi opsiyon olarak frezeleme özelliğine sahiptir.**

STANDART AKSESUARLAR

Syntec Kontrol Ünitesi

Vidalı Mil

Masuralı Lineer Kızak

Servo Motor ve Sürücü

Spindle Fener Mili

Elektrik Komponentleri

OPSİYONEL AKSESUARLAR

Matkap Bileme

Yağ Ayrıştırıcı

Kesme Yağı

Rulman

Gayt

Kauçuk Conta

Gundrill Matkap

Namlu Deliği

Hassas Delik Örneği

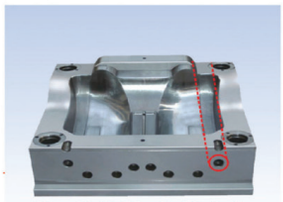
Plastik Kalıbı Su Yolluğu

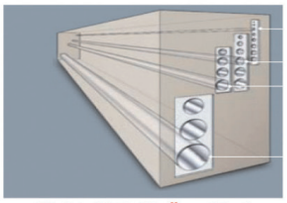
Muhtelif Delik Örnekleri

Model Özellikleri	TL-1600 /M	TL-2216 /M	TL-2200 /M	TL-3200 /M
Maks.Delme Çapı (mm)	2,5-40	3-40	3-42	3-45
Maks.Delme Boyu (mm)	1600	1600	2200	2200
Tabla Ebatları (mm)	1800x1100	2600x1500	2200x1350/2600x1500	2800x1700
X Ekseni Hareketi (mm)	1600	2200	2200	3200
Y Ekseni Hareketi (mm)	1100	1600	1450	1600
Z Ekseni Hareketi (mm)	1600	1400	2200	2200
Maks. İlerleme Hızı (mm/dak.)	10-250	10-250	10-250	10-250
İş Mili Devri (dev./dak.)	7000	7000	7000	7000
İş Mili Motor Gücü (kw)	15	17	17	22
X Ekseni Motor Gücü (kw)	3,0	4,4	5,0	5,5
Y Ekseni Motor Gücü (kw)	3,0	3,0	3,0	3,0
Z Ekseni Motor Gücü (kw)	2,0	2,0	2,0	2,0
Yağ Pompası Basıncı (kg/cm^2)	80	80	80	80
Yağ Pompası Kapasitesi /lt/dak.)	6-60	6-60	6-60	6-60
Kesme Yağı Tank Kapasitesi (lt)	800	800	800	800
Maks. Tabla Yükü (kg)	10000	12000	13000	15000
Makinenin Net Ağırlığı (kg)	13000	16000	18000	22000
Toplam Elektrik Gücü (kW)	30	33	35	45
Makina Ebatları (mm)	5900x4100x2800	6400x5600x3000	7100x5600x3200	7100x7100x3300

***M serisi opsiyon olarak frezeleme özelliğine sahiptir.**

NICE MACHINE

CNC DERİN DELİK DELME ve FREZELEME (6 EKSEN SERİSİ)

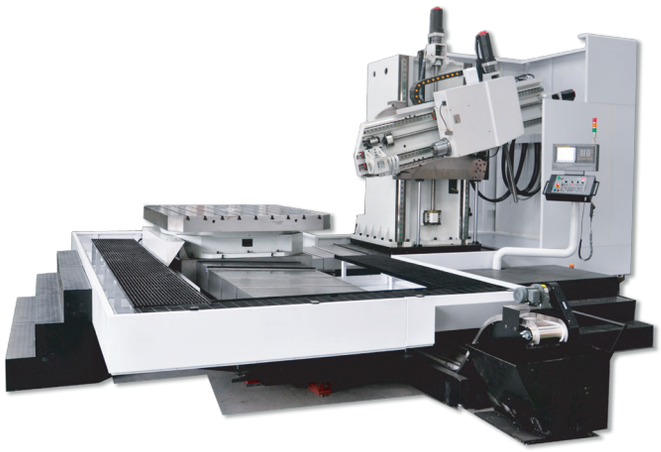

6 Eksen Hareketleri

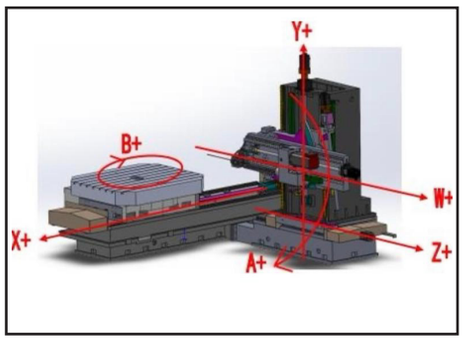

ÖZELLİKLER	NCS6Z1212-1100	NCS6Z1512-1300	NCS6Z2215-1600	NCS6Z3015-2000
Maksimum Delme Çapı	Ø3 - Ø35mm	Ø3 - Ø35mm	Ø3 - Ø40mm	Ø3 - Ø40mm
Maksimum Delme Boyu (W Ekseni Hareketi)	1100mm	1300mm	1600mm	1600(2000)mm
X Ekseni Hareketi	1300mm	1500mm	2200mm	3000mm
Y Ekseni Hareketi	1000mm	1200mm	1600mm	1500mm
Z Ekseni Hareketi	500mm	600mm	800mm	800mm
A Ekseni Dönme Açısı (derece)	(+20˚) (-30˚)	(+20˚) (-30˚)	(+20˚) (-30˚)	(+20˚) (-30˚)
Spindle (İş Mili) Türü	BT40	BT50	BT50	BT50
Maksimum Spindle Devri	6000 dev./dak.	6000 dev./dak.	6000 dev./dak.	6000 dev./dak.
Döner Tabla Dönme Açısı (B Ekseni)	360˚	360˚	360˚	360˚
Spindle (İş Mili) Motor Gücü	15 Kw	15 Kw	18,5 Kw	18,5 Kw
Maksimum Tabla İş Yükleme Kapasitesi	5 Ton	7 Ton	18 Ton	20 Ton
Tabla Ölçüsü	1200x1000mm	1400x1200mm	2000x1600mm	2400x2000mm
Gun Drill Delmede Sıvı Basıncı	2-11 Mpa	2-11 Mpa	2-11 Mpa	2-11 Mpa
Gun Drill Delmede Sıvı Debisi	6-110 L/dak	6-110 L/dak	6-110 L/dak	6-110 L/dak
Makine Kurulum Alanı (Rahat kullanım için kapladığı alan)	6000x4300mm	7700x5500mm	8000x6600mm	8900x8100mm
Makine Yüksekliği	3000mm	4300mm	4500mm	4800mm
Makine Ağırlığı	18 Ton	22 Ton	35 Ton	45 Ton
Kontrol Sistemi	Mitsubishi M80A	Mitsubishi M80A	Mitsubishi M80A	Mitsubishi M80A

*Teknik özelliklerde haber vermeksizin değişiklik yapma hakkımız saklıdır.

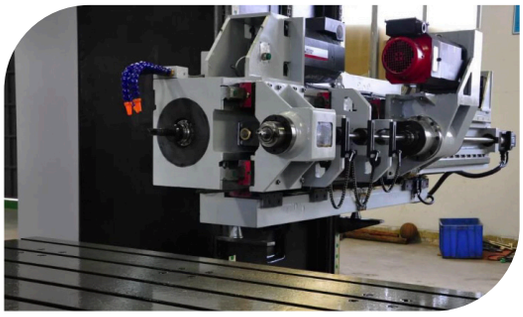

NICE MACHINE

CNC DERİN DELİK DELME ve FREZELEME (5 EKSEN SERİSİ)

ÖZELLİKLER	NCSX1008-1000	NCSX1610-1300	NCSX2015-1600	NCSX2515-1600
Maksimum Delme Çapı	Ø3 - Ø35mm	Ø3 - Ø40mm	Ø3 - Ø40mm	Ø3 - Ø40mm
Maksimum Delme Boyu (W Ekseni Hareketi)	1000mm	1300mm	1600mm	1600mm
X Ekseni Hareketi	1000mm	1600mm	2000mm	2500mm
Y Ekseni Hareketi	800mm	1000mm	1500 (1600)*mm	1500 (1600)*mm
Z Ekseni Hareketi	350mm	500mm	500mm	500mm
Spindle (İş Mili) Türü	BT40/BT50*	BT50	BT50	BT50
Maksimum Spindle Devri	6000 dev./dak.	6000 dev./dak.	6000 dev./dak.	6000 dev./dak.
Döner Tabla Dönme Açısı (B Ekseni)	360°	360°	360°	360°
Spindle (İş Mili) Motor Gücü	7,5 Kw	15 Kw	15 Kw	15 Kw
Maksimum Tabla İş Yükleme Kapasitesi	3 Ton	8 Ton	15 Ton	20 Ton
Tabla Ölçüsü	800x800mm	1200x1200mm	1600x1600mm	2400x2000mm
Gun Drill Delmede Sıvı Basıncı	2-11 Mpa	2-11 Mpa	2-11 Mpa	2-11 Mpa
Gun Drill Delmede Sıvı Debisi	6-110 L/dak	6-110 L/dak	6-110 L/dak	6-110 L/dak
Makine Kurulum Alanı (Rahat kullanım için kapladığı alan)	5400x3600mm	6400x4100mm	6500x6000mm	7900x6400mm
Makine Yüksekliği	2850mm	3050mm	3500mm	3500mm
Makine Ağırlığı	13 Ton	16 Ton	26 Ton	32 Ton
Kontrol Sistemi	Syntec	Syntec	Syntec	Syntec

*Teknik özelliklerde haber vermeksizin değişiklik yapma hakkımız saklıdır.

NICE MACHINE

CNC (ŞAFT) DERİN DELİK DELME TEZGAHI
(TEKLİ / ÇOKLU İŞ MİLİ İÇİN)

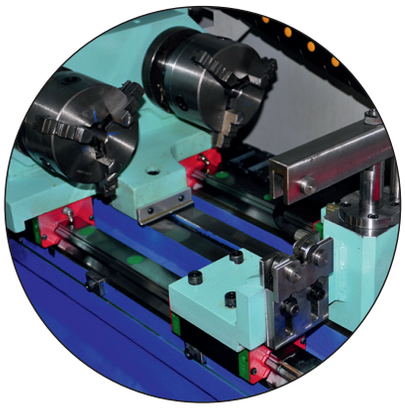

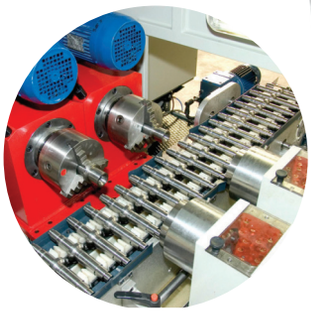

Örnek Uygulama

Namlu Deliği

- Ekstra uzunluklarda ve eş zamanlı bir veya birden fazla derin delik delebilen yüksek hassasiyete sahip makinalardır.
- Aynı anda 4 delik delebilen modeller silah üreticileri, otomotiv parça imalatçıları, kalıp imalatçıları, hidrolik ve havacılık endüstrisi, medikal sektörlerinde yaygın olarak kullanılmaktadır.

Model Özellikleri	NCSD-600	NCSD-800	NCSD-1000	NCSD-1200
Kontrol Ünitesi	SYNTEC	SYNTEC	SYNTEC	SYNTEC
Maks.Delme Çapı (mm)	Ø 2-28	Ø 2-28	Ø 2-28	Ø 2-28
Maks.Delme Boyu (mm)	600	800	1000	1200
Maks. İş Parçası Boyu (mm)	700	900	1100	1300
İş Mili Devri (dev./dak.)	6000	6000	6000	6000
İş Mili Motor Gücü (kw)	7,5	7,5	7,5	7,5
Z Ekseni Motor Gücü (kw)	1,5	1,5	1,5	1,5
Yağ Pompası Basıncı (kg/cm^2)	3-10,5	3-10,5	3-10,5	3-10,5
Makinenin Net Ağırlığı (kg)	4000	4500	5000	5500
Makina Ebatları (m)	4000x2000x1800	4200x2000x1800	4600x2000x1800	5100x2000x1800

*Teknik özelliklerde haber vermeksizin değişiklik yapma hakkımız saklıdır.

DMNC-EDM

YENİ NESİL
CNC DALMA EREZYON TEZGAHLARI

Japon Teknolojisi

***Yüksek Performans, Mükemmel Hassasiyet**

Panasonic / YASKAWA Servo Motor ve Sürücü

Rexroth / SCHNEEBERGER Linear Kızak ve Vidalı Mil

- Windows 7 İşletim Sistemi
- Granit Tabla
- 15"(inch) Dokunmatik Ekran
- ⩾ 600 mm³/dak. Kesme Hızı
- ⩽ 0,08 µm(Ra) Yüzey Kalitesi
- Ayna Yüzey Özelliği
- Grafit İşleme Özelliği

İşlenmiş Parça Örnekleri

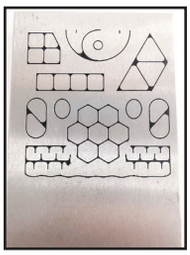

İnce Bakır ile Minimum Elektrot Aşındırma

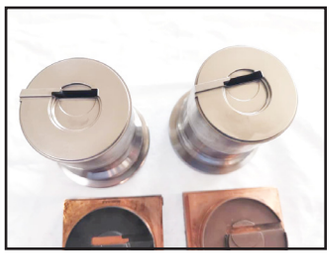

Ayna Yüzey Özelliği

Özellikler		ADI300	ADI450	ADI500	ADI600	ADI800	ADI1200
Çalışma Tablası	mm	600x400	600x400	800x500	900x600	1100x600	1250x800
X-Y Ekseni Tabla Hareketi	mm	300x212	452x300	500x400	600x500	800x500	1200x600
Z Ekseni Hareketi	mm	272	272	300	350	400	450
Çalışma Tankı Boyutları	mm	994x604x405	1084x597x435	1370x860x515	1640x960x515	1800x1100x570	2100x1250x600
Çalışma Akımı	Amper	50	50	50	50	50	50
Max Parça Ağırlığı	Kg	400	450	800	1200	2500	3000
Yüzey Kalitesi	um	0,08	0,08	0,15	0,15	0,15	0,15
Elektrot Aşındırma	%	0,1	0,1	0,1	0,1	0,1	0,1
Max Kesme Hızı	mm³/dak.	600	600	600	600	600	600
Makina Ağırlığı	Kg	2300	2800	3500	4000	4500	6500
Makina Boyutları	mm	1992x2119x2240	2024x2590x2355	2540x2487x2460	2700x2900x2500	2915x3360x2700	3230x3340x2800

*Teknik özelliklerde haber vermeksizin değişiklik yapma hakkımız saklıdır.

GOLDSAN

DK SERİSİ UYGUN FİYATLI TAMBURLU TİP CNC TEL EREZYON TEZGAHI * STEP MOTORLU

Türkiye'de Aktif Kullanan 200' den Fazla Referans Firma

- Ekonomik Model
- Düşük Sarfiyat
- Kolay Kullanım
- Max.Kesme Hızı 170 mm²/dak.

- **0.01± mm HASSASİYET**
- **HIZLI OPERASYON**
- **ÇOK YÖNLÜLÜK ve VERİMLİLİK**
- **DÜŞÜK ÜRETİM MALİYETİ**

■ Hassas Kesim Örnekleri

Özellikler		DK7735	DK7745	DK7745F	DK7755	DK7755F	DK7763	DK7763F	DK7780	DK77100	DK77120
Çalışma Tablası	mm.	710x460	810x570	810x570	1000x650	1140x650	1140x750	1350x750	1350x985	1700x1170	1850x1450
X-Y Ekseni Tabla Hareketi	mm.	450x350	550x450	700x450	630x550	800x550	800x630	1000x630	1000x800	1200x1000	1600x1200
Z Ekseni Hareketi	mm.	400	400	400	600	500/600	600	600/800	600	1000	1000
Tel Çapı	mm.	0,18	0,18	0,18	0,18	0,18	0,18	0,18	0,18	0,18	0,18
Max. Kesim Açısı		6°,15°,30°,40°	6°,15°,30°,40°	6°,15°,30°,40°	6°,15°,30°,40°	6°,15°,30°,40°	6°,15°,30°,40°	6°,15°,30°,40°	6°,15°,30°,40°	6°,15°,30°,40°	6°,15°,30°,40°
Max. Kesme Hızı	mm²/dak	170	170	170	170	170	170	170	170	170	170
Max. Parça Ağırlığı	kg.	300	450	500	700	1000	1100	1500	2000	2800	3200
Min. Yüzey Pürüzlülüğü	µm	2,0	2,0	2,0	2,0	2,0	2,0	2,0	2,0	2,0	2,0
Makina Hassasiyeti	mm.	0,01±	0,01±	0,01±	0,01±	0,01±	0,01±	0,01±	0,01±	0,01±	0,01±
Makina Ağırlığı	kg.	1300	1800	2000	2400	2600	3500	3600	4000	5600	6500
Makina Boyutları	mm	1240x1170x1400	1600x1240x1400	1700x1680x1700	1720x1680x1700	2000x1900x1700	2300x2200x1700	2400x2200x1800	2600x2400x1800	3000x2800x2500	3300x2700x2900

*Teknik özelliklerde haber vermeksizin değişiklik yapma hakkımız saklıdır.

GOLDSAN

DK-M SERİSİ HIZLI ve HASSAS TAMBURLU TİP CNC TEL EREZYON TEZGAHI

*** SERVO MOTORLU**

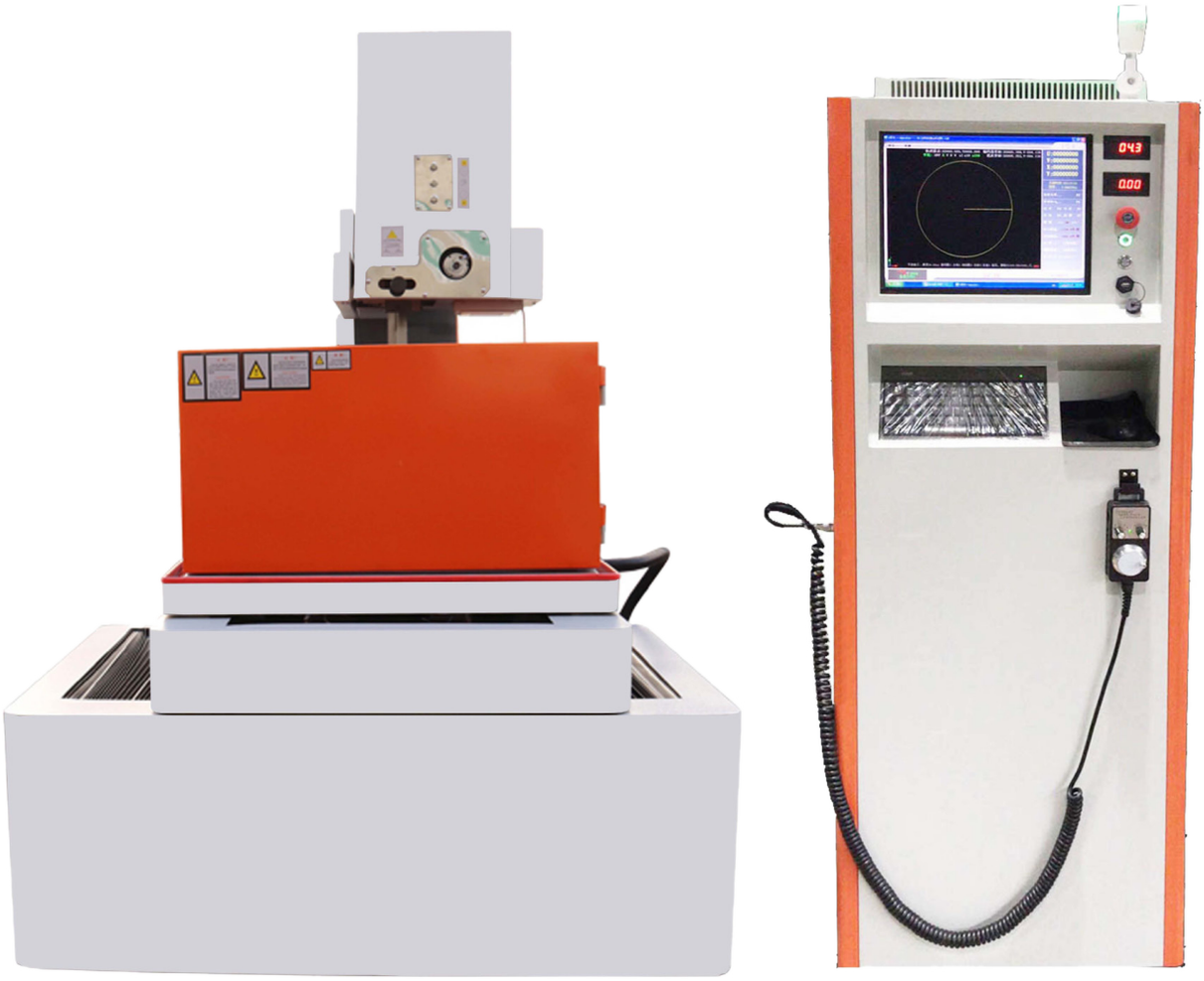

- Ekonomik Model
- Düşük Sarfiyat
- Kolay Kullanım
- Max.Kesme Hızı 220 mm²/dak.
- **Servo Motorlu**

■ Hassas Kesim Örnekleri

- **0,008 mm HASSASİYET**
- **HIZLI OPERASYON**
- **ÇOK YÖNLÜLÜK ve VERİMLİLİK**
- **DÜŞÜK ÜRETİM MALİYETİ**

Özellikler		DK7732M	DK7740M	DK7750M	DK7763M
Çalışma Tablası	mm.	620x480	850x540	1020x640	1180x750
X-Y Ekseni Tabla Hareketi	mm.	400x320	500x400	630x500	800x630
Z Ekseni Hareketi	mm.	300	300	350	350
Tel Çapı	mm.	0,18	0,18	0,18	0,18
Max. Kesim Açısı		6°	6°	6°	6°
Max. Kesme Hızı	mm²/dak	220	220	220	220
Max. Parça Ağırlığı	kg.	300	500	800	1200
Min. Yüzey Pürüzlülüğü	µm	1,0	1,0	1,0	1,0
Makina Hassasiyeti	mm.	0,008±	0,008±	0,008±	0,008±
Makina Ağırlığı	kg.	1500	1800	2200	2800
Makina Boyutları	mm	1700x1300x2160	1960x1620x2160	2120x1760x2250	2410x2060x2250

*Teknik özelliklerde haber vermeksizin değişiklik yapma hakkımız saklıdır.

Kingred

KD SERİSİ (İLERİ SEVİYE) SÜPER HIZLI HASSAS CNC TEL EREZYON TEZGAHI * SERVO MOTORLU

SINIFININ EN İYİSİ

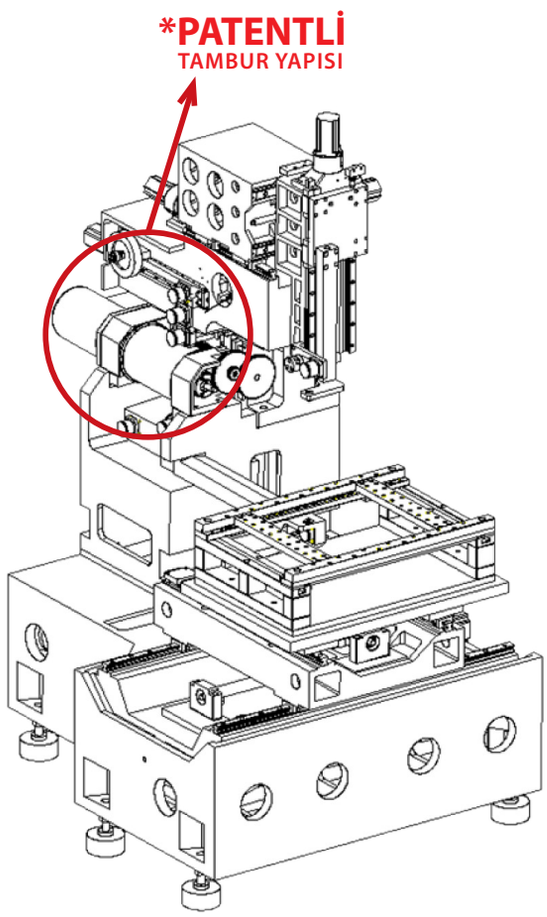

Yüksek Rijitlikte C Tipi Gövde Yapısı

* 21''(inch) Dokunmatik Ekran
* 0,005mm Hassasiyet
* 0,8um (Ra) Yüzey Kalitesi
* 280 mm²/dak. Kesme Hızı

Özellikler		KD400ZL	KD500ZL	KD700ZL	KD1000ZL
Çalışma Tablası	mm.	650x435	800x520	950x710	1170x950
X-Y Ekseni Tabla Hareketi	mm.	400x320	500x400	700x500	1000x700
Z Ekseni Hareketi	mm.	300	300	300	350
Tel Çapı	mm.	0,18	0,18	0,18	0,18
Max. Kesim Açısı		12°	12°	12°	12°
Max. Kesme Hızı	mm²/dak	280	280	280	280
Max. Parça Ağırlığı	kg.	400	600	800	1000
Min. Yüzey Pürüzlülüğü	µm	0,8	0,8	0,8	0,8
Makina Hassasiyeti	mm.	0,005±	0,005±	0,005±	0,005±
Makina Ağırlığı	kg.	2600	3000	4000	6000
Makina Boyutları	mm	2000x2000x2200	2300x2200x2200	2600x2400x2200	2700x2500x2250

*Teknik özelliklerde haber vermeksizin değişiklik yapma hakkımız saklıdır.

Kingred

HIZLI DELİK DELME TEZGAHLARI

Uygulanabilir Malzemeler

- **Paslanmaz Çelik**
- **Karbür**
- **Bakır**
- **Aluminyum Vb. Malzemeleri Delebilir.**

*** Opsiyon olarak CNC modelleri mevcuttur.**
Tezgahlarımızda tayvan malı yüksek basınçlı pompa kullanılmaktadır

*** Opsiyon olarak ø0,1mm ve ø0,2mm modelleri bulunmaktadır.**

İşlenmiş Parça Örnekleri

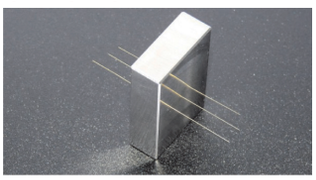

0.3 - 3 mm çaplarındaki elektrotlar ile delme imkanı sağlar

Özellikler		KD703İ	DZ435A	DZ640A	DZ850A	DZ1063A	DZ1280A
Çalışma Tablası	mm	440x320	550x400	700x450	1140x650	1350x760	1650x990
X-Y Ekseni Tabla Hareketi	mm	400x300	450x350	600x400	800x500	1000x630	1200x800
Z Ekseni Servo Hareketi	mm	380	380	380	380	380	380
Elektrot Çapı	Ø mm	ø0,3-ø3.0	ø0,3-ø3.0	ø0,3-ø3.0	ø0,3-ø3.0	ø0,3-ø3.0	ø0,3-ø3.0
Max İş Akımı	Amper	30	30	30	30	30	30
Max Parça Ağırlığı	Kg	300	380	400	800	1000	2000
Makina Ağırlığı	Kg	700	860	960	1600	2800	4000
Makina Boyutları	mm	1000x1000x2000	1200x1000x2100	1400x1200x2100	1800x1600x2100	2100x1800x2100	2600x2400x2100

*Teknik özelliklerde haber vermeksizin değişiklik yapma hakkımız saklıdır.

CNC DALMA EREZYON TEZGAHLARI

Windows CE
Kontrol Ünitesi

TEKNİK ÖZELLİKLER

Model	H3025S/C	H4030	H4030S/C	H5040	H5040S/C	H7055	HC5040	HC6045	HC7050
X Eksen Hareketi	300 mm	400 mm	400 mm	500 mm	500 mm	700 mm	500 mm	600 mm	700 mm
Y Eksen Hareketi	250 mm	300 mm	300 mm	400 mm	400 mm	550 mm	400 mm	450 mm	500 mm
Z Eksen Tekli Hareketi	-	350 mm	350 mm	400 mm	400 mm	-	350 mm	400 mm	400 mm
U Eksen Hareketi	200mm	250mm	250mm	300mm	300mm	400mm	-	-	-
Tabla Ölçüleri	600x300	650x400	650x400	800x450	800x450	1200x550	900x500	900x500	1000x600
Tabla-Elektrot Arası Mesafe	155-505	180-615	180-615	230-715	230-715	250-800	-	-	-
Maksimum İş Parçası	800x450x280mm	1000x550x360mm	1000x550x360mm	1250x650x390mm	1250x650x390mm	1700x1000x550mm	1260x800x520mm	1500x970x520mm	1700x1100x600mm
Makinenin Ölçüleri (mm)	2430x1770x2250	3115x1960x2250	2692x2083x2260	3261x1997x2280	2864x2205x2385	3641x2558x2540	3180x1900x2700	3280x1950x2700	3600x3202x2700

*Teknik özelliklerde haber vermeksizin değişiklik yapma hakkımız saklıdır.

2HC1685 / 2HC1885 / 2HC2085 / 2HC3010

STANDART AKSESUARLAR

OPSİYONEL AKSESUARLAR

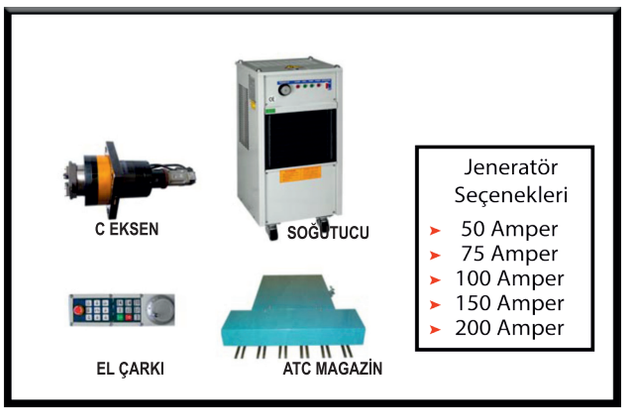

Model	HC8060	HC1060	HC1270	HC1470	HC2085	2HC1685	2HC1885	2HC2085	2HC3010
X Eksen Tek Hareketi	800 mm	1000 mm	1200 mm	1400 mm	2000 mm	1600 mm	1800 mm	2000 mm	3000 mm
X Eksen Çift Hareket	-	-	-	-	-	900	1100 mm	1550 mm	2550 mm 1275 mm
Y Eksen Hareketi	600mm	600 mm	700 mm	700 mm 1000 mm	850 mm 1000 mm	850 mm 1000 mm	850 mm 1000 mm	850 mm 1000 mm	850 mm 1000 mm
Z Eksen Hareketi	500mm	500mm	500mm	600mm	600mm	600mm	600mm	600mm	600mm
Tabla Ölçüleri	1000X600	1200x700	1400x850	1850x1000	2000x1100	1850x1000	2000x1100	2450x1100	3100x1100
Tabla-Elektrot Arası Mesafe	350-850	350-850	530-1030	730-1330	730-1330	730-1330	730-1330	730-1330	730-1330
Maksimum İş Parçası	1800x1150x600mm	2100x1150x625mm	2240x1300x625mm	2420x1550x700mm	3100x1700x800mm	2600x1700x800mm	2850x1700x800mm	3100x1700x800mm	4100x1700x800mm
Makinenin Ölçüleri (mm)	3950x3202x2700	3950x3202x2700	4090x3669x2700	4200x4850x3700	5020x5000x3700	4850x5000x3700	5100x5000x3700	5350x5000x3700	6350x5949x3700

*Teknik özelliklerde haber vermeksizin değişiklik yapma hakkımız saklıdır.

CNC - ZNC DALMA EREZYON TEZGAHLARI

Standart Aksesuarlar
C-TEK Kontrol Ünitesi
SINO Koordinat Okuyucular
SANYO AC Servo Motorlar
Çift Kağıt Filtre Haznesi
Merkezi Otomatik Yağlama
Otomatik ARC Önleme Ünitesi
Otomatik Yangın Söndürme Ünitesi
Helojen Aydınlatma
Takım Çantası
2 Adet Kağıt Filtre
10 Adımlı (Paso) Derinliği İzletebilen Tablo
Farklı Materyal Yapılarına Göre EDM Parametreleri (Auto)

- **Meehanite Döküm Gövde**
- **Hızlı EDM İşlemi**
- **Yüksek Hassasiyet**
- **Minimum Bakır Aşındırma**

Model	ZNC-320/CNC-320	ZNC-430/CNC-430	ZNC-450/CNC-450	ZNC-540/CNC-540	ZNC-750/CNC-750
İş Tablası (mm)	600x300	700x400	700x400	800x400	1100-600
X Ekseni Hareketi (mm)	300	400	450	500	700
Y Ekseni Hareketi (mm)	200	300	350	400	300
Z Ekseni Hareketi (mm)	180	200	200	200	330
Z Ekseni İlave Hareketi (mm)	180	280	280	380	400
Maks. Elektrot Ağırlığı (kg)	100	100	120	150	150
Yüzey Pürüzlüğü (µm)	0.3µm/Ra	0.3µm/Ra	0.3µm/Ra	0.3µm/Ra	0.3µm/Ra
Amper	50	50	50	75	90
Çalışma Tankı Boyutları (mm)	800x520x330	1100x710x450	1100x710x450	1300x720x475	1700x1000x550
Makina Ağırlığı (kg)	1150	1300	1500	1750	4000
Ambalaj Ölçüsü (mm)	1300x1250x1200	1400x1100x1900	1470x1150x1980	1640x1460x2140	250x2250x2750

*Teknik özelliklerde haber vermeksizin değişiklik yapma hakkımız saklıdır.

CNC DİK İŞLEME MERKEZLERİ
SVB ve VMC Serisi

Hassas Kalıp İşleme Serisi

Model	SVB650	VMC850P	VMC1000P	VMC1060B	VMC1160B	SVB1270	SVB1470
Kontrol Ünitesi	MITSUBISHI-M80A / FANUC OİMF						
X Eksen Hareketi	650 mm	850 mm	1000 mm	1000 mm	1100 mm	1200 mm	1400 mm
Y Eksen Hareketi	400 mm	500 mm	520 mm	620 mm	610 mm	700 mm	700 mm
Z Eksen Hareketi	500 mm	550 mm	535 mm	630 mm	630 mm	700 mm	700 mm
Fener Mili-Tabla Arası Mesafe	100-600 mm	100-650 mm	80-615 mm	110-740 mm	110-740 mm	150-850 mm	150-850 mm
Fener Mili							
Fener Mili Tipi	BT40	BT40	BT40	BT40	BT40	BT40(BT50)*	BT50
Fener Mili Aktarım	Direct Drive	Direct Drive	Direct Drive	Direct Drive	Direct Drive	Direct Drive	Kayışlı
Fener Mili Devri	12000 dev./dak.	12000 dev./dak.	12000 dev./dak.	12000 dev./dak.	12000 dev./dak.	12000 dev./dak.	6000 dev./dak.
Fener Mili Motor Gücü	7,5/11kW	11/15kW	11/15kW	11/15kW	11/15kW	11/15kW (15/18,5)	15/18,5kW
Hız							
X/Y/Z Eksen Boşta İlerleme	48/48/32 m/dak.	48/48/32 m/dak.	48/48/32 m/dak.	36/36/32 m/dak.	36/36/32 m/dak.	24/24/20 m/dak.	24/24/20 m/dak.
X/Y/Z Eksen Kesme Hızı	12000 mm/dak.	12000 mm/dak.	12000 mm/dak.	12000 mm/dak.	12000 mm/dak.	10000 mm/dak.	10000 mm/dak.
Tabla							
Tabla Ölçüsü	850X400 mm	1000X500 mm	1200X520 mm	1200X600 mm	1300X610 mm	1400X700 mm	1600X700 mm
Tabla Yük Taşıma Kapasitesi	350 kg	500 kg	600 kg	800 kg	900 kg	1400 kg	1500 kg
A.T.C							
Takım Değiştirici Tipi	ATC	ATC	ATC	ATC	ATC	ATC	ATC
Takım Değiştirici Kapasitesi	16 Takım	24 Takım	24 Takım	24 Takım	24 Takım	24 Takım	24 Takım
Pozisyonlama Hassasiyeti	0,008mm	0,008mm	0,008mm	0,008mm	0,008mm	0,008mm	0,008mm
Diğer							
Maksimum Tezgah Ağırlığı	4000kg	5500kg	5800kg	6800kg	7200kg	10500kg	11000kg
Makina Ölçüleri	2100x2600x2700 mm	2460x2355x2860 mm	2600x2355x2860 mm	3150x2400x2800 mm	3150x2400x2800 mm	4700x2960x3160 mm	5000x2960x3160 mm

*Teknik özelliklerde haber vermeksizin değişiklik yapma hakkımız saklıdır.

CNC TAPPING CENTER
(CNC Hızlı Delik Delme ve Kılavuz Çekme Tezgahı)

Model	VTC-500C	VTC-600C	VTC-700C	VTC-800C	VTC-1000C
Kontrol Ünitesi	MITSUBISHI-M80A / FANUC OİMF				
X Eksen Hareketi	500 mm	600 mm	700 mm	800 mm	1000 mm
Y Eksen Hareketi	400 mm	400 mm	420 mm	500 mm	500 mm
Z Eksen Hareketi	300 mm	300 mm	300 mm	330 mm	330 mm
Fener Mili- Tabla Arası Mesafe	150-450 mm	150-450 mm	150-450 mm	150-480 mm	150-480 mm
Fener Mili					
Fener Mili Tipi	BT30	BT30	BT30	BT30	BT30
Fener Mili Aktarım	Direct Drive	Direct Drive	Direct Drive	Direct Drive	Direct Drive
Fener Mili Devri	20000 dev./dak.	20000 dev./dak.	20000 dev./dak.	20000 dev./dak.	20000 dev./dak.
Fener Mili Motor Gücü	3,7 kW	3,7 kW	3,7 kW	3,7 kW	3,7 kW
Hız					
X/Y/Z Eksen Boşta	48/48/48 m/dak.	48/48/48 m/dak.	48/48/48 m/dak.	48/48/48 m/dak.	48/48/48 m/dak.
Kesme İlerleme Hızı	12000 mm/dak.	12000 mm/dak.	12000 mm/dak.	12000 mm/dak.	12000 mm/dak.
Tabla					
Tabla Ölçüsü	650X400 mm	700X420 mm	800X420 mm	1000X500 mm	1100X500 mm
Tabla Yük Taşıma Kapasitesi	250 kg	250 kg	350 kg	400 kg	450 kg
A.T.C					
Takım Değiştirici Kapasitesi	21 Takım	21 Takım	21 Takım	21 Takım	21 Takım
Pozisyonlama Hassasiyeti	0,005mm	0,005mm	0,005mm	0,005mm	0,005mm
Diğer					
Maksimum Tezgah Ağırlığı	2800kg	2900kg	3500kg	3800kg	4000kg
Makina Ölçüleri	1680x1600x1930 mm	1680x1600x1930 mm	2330x1930x2250 mm	2400x1980x2250 mm	2530x1980x2250 mm

*Teknik özelliklerde haber vermeksizin değişiklik yapma hakkımız saklıdır.

KÖPRÜ TİPİ CNC İŞLEME MERKEZİ

Kullanım Alanları

- Düğme ve Toka Kalıpları
- Kaşık Kalıpları
- Kuyumculuk
- Pantografçılık
- Hassas Gravür Kalıpları
- Plastik Kalıpları
- Feder İşleme

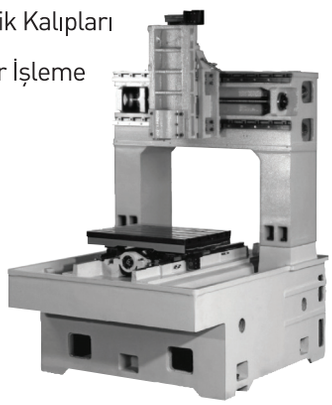

■ Grafit İşleme

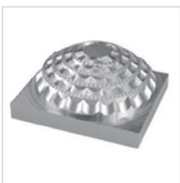

■ Çelik Kalıplar

■ Bakır Elektrot

TEKNİK ÖZELLİKLER	DX650V	CM650B	CM870
Tabla Ölçüsü (mm)	600x500	600x500	800x600
X Ekseni Hareketi (mm)	600	600	800
Y Ekseni Hareketi (mm)	500	500	700
Z Ekseni Hareketi (mm)	250	250	330
İş Mili Koniği	BT30	BT30	BT30
İş Mili Dönüş Hızı (dev./dak.)	500-30000	500-24000	500-24000
İş Mili Motor Gücü (kw)	7,5 kw	6.5 kw	6.5 kw
Tabla İş Mili Ara Mesafe (mm)	50-300	50-300	50-380
Maks. Kesme İlerlemesi	12 m.dk	12 m./dk	12 m./dk
Makina Ebatları (mm)	1900x1800x2500	1930x1760x2370	2440x1900x2342
Ağırlık (kg)	3000	3100	3800
Maks. Taşıma Kapasitesi (kg)	300	300	400

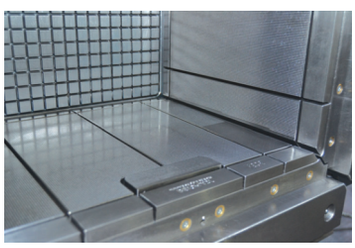

■ Yüksek Hızlı Feder İşleme Örneği

MAKİNA EKİPMANLARI

*Teknik özelliklerde haber vermeksizin değişiklik yapma hakkımız saklıdır.

KÖPRÜ TİPİ CNC DİK İŞLEME MERKEZLERİ
BTMC Serisi

X hareketi 1600 mm den 8000 mm ye kadar
Y hareketi 1100 mm den 3500 mm ye kadar
Z hareketi 700 mm den 1250 mm ye kadar
modelleri mevcuttur.

*Teknik özelliklerde haber vermeksizin değişiklik yapma hakkımız saklıdır.

SATIH TAŞLAMA TEZGAHLARI

618M

316AHR

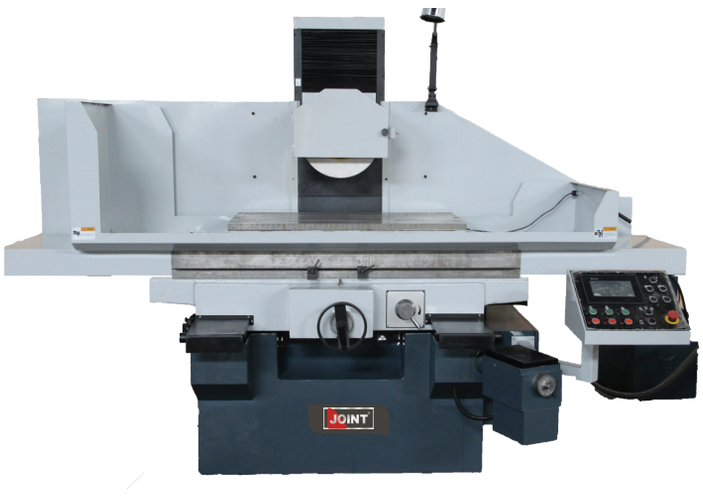

TH-M50100

Standart Aksesuarlar
Manyetik Tabla
Taşlama Taşı ve Flanşı
Taş Sökücü
Balans Sehpası ve Mili
Hidrolik Sistem
Otomatik Yağlama Sistemi
Takım Avadanlık Kutusu
Soğutma Sistemi
Bakım, Kullanma ve Yedek Parça Kataloğu

Rijid Gövde Yapısı

Manyetik Seperatör

Kolay Kullanım

Model		2550 AH 2550 AHR	306 AHR 306 AHD	84 AHR 84 AHD	5010AHR 5010AHD	TH-M50100
Tablanın Çalışma Yüzeyi	mm	500x250	600x300	800x400	1000x500	1000x5
Tablanın Maks.Yatay Hareketi	mm	540	730	940	1150	1080
Tablanın Maks.Enine Hareketi	mm	270	350	450	540	630
Tabla İş Mili Arası Mesafesi	mm	510	540	600	620	640
İş Mili Hızı	dev/dak.	2800	1450	1450	1450	1450
Taş Boyutları	ø	200x20x31.75	350x40x127	350x40x127	350x40x127	350x40x127
İş Mili Motoru	Kw	4	7.5	11	11	11
Net Ağırlık	Kg	1500	2500	3500	3550	5000
Paket Ölçüleri	m	1.86x1.5x2.1	1.8x2.0x2.1	2.35x3.6x1.88	2.4x4.0x2.01	2.5x4.5

*Teknik özelliklerde haber vermeksizin değişiklik yapma hakkımız saklıdır.

KALIPÇI FREZE TEZGAHLARI

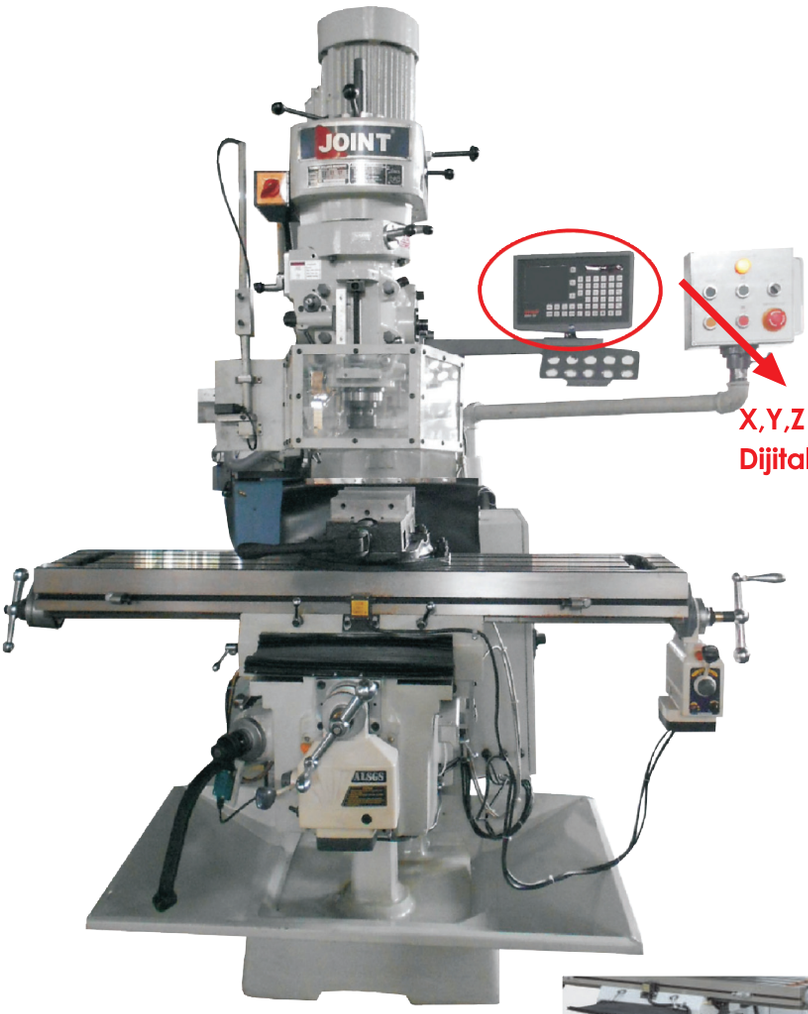

X,Y,Z Eksenlerinde
Dijital Koordinat Okuyucu

Model		4SB	5SL
Tabla Ebadı	mm	254x1257	254x1370
X Ekseni Hareketi	mm	900	1000
Y Ekseni Hareketi	mm	370	370
Z Ekseni Hareketi	mm	360	360
İş Mili Motor Gücü	HP	3	5
İş Mili Motor Devri	dev/dak.	5440	5440
İş Mili Koniği	ISO	40	40
Pinol Çapı	mm	85	105
Dik Başlığın Sağa-Sola Yatışı	(°)	90	90
Dik Başlığın Öne-Arkaya Yatışı	(°)	45	45
Tezgah Ağırlığı	Kg	1500	1700

Standart Aksesuarlar
3 Eksende Otomatik Motorlar,
3 Eksene Bağlı Dijital Gösterge,
Mengene
Tutucu Takımı
Bağlama Seti
Otomatik Yağlama

■ X, Y Eksen ALIGN Motor

■ Halojen İş Lambası

■ X, Y Kızak Koruyucu Körükler

■ Z Eksen RAPID Motor

■ Y,Z Eksen Kutu Kızak Sistemi

■ Mengene (150mm)

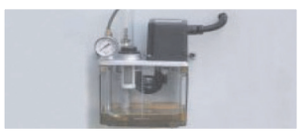
■ Zaman Ayarlı Otomatik Yağlama

■ Pens Takımı (15 Parça)

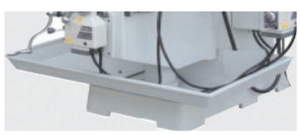
■ Talaş Tavası

■ Bağlama Seti (52 Parça)

*Teknik özelliklerde haber vermeksizin değişiklik yapma hakkımız saklıdır.

TÜRK STANDARDLARI ENSTİTÜSÜ

TSE-HYB

HİZMET YETERLİLİK BELGESİ

Belge No	:34-HYB-21499
İlk Veriliş Tarihi	:21.09.2022
Son Geçerlilik Tarihi	:21.09.2023
Firmanın Adı	**:UĞURSAN MAKİNA KALIP SANAYİ CNC TAKIM TEZGAHLARI VE BİLGİSAYAR SİSTEMLERİ LİMİTED ŞİRKETİ**
Firmanın Adresi	:YENİDOĞAN MAH. ABDİ İPEKÇİ CAD. 1. EMİNTAŞ SANAYİ SİTESİ NO:74 H BAYRAMPAŞA İSTANBUL/TÜRKİYE
Hizmet Yeri Adresi	:YENİDOĞAN MAHALLESİ ABDİ İPEKÇİ CAD. 1. EMINTAŞ SANAYI SITESI Sit. NO: 74 H BAYRAMPAŞA/İSTANBUL / BAYRAMPAŞA İSTANBUL/TÜRKİYE
Sicil No	:1

Verilen Hizmetin Kapsamı

1. TS 12710 (18.02.2016) YETKİLİ SERVİSLER – TAKIM TEZGÂHLARI – KURALLAR STANDARDINA UYGUN HİZMET VEREN

* UĞURSAN MAKİNA KALIP SANAYİ CNC TAKIM TEZGAHLARI VE BİLGİSAYAR SİSTEMLERİ LİMİTED ŞİRKETİ YETKİLİ SERVİSİ (1522458)
(20.09.2022) (GOLDSAN,HCM,JOINT) MARKALI

Türk Standardları Enstitüsü Hizmet Belgelendirme Yönergesine göre yapılan inceleme neticesinde; firma işyerinin, kapsamında belirtilen, hizmetler için yeterli olduğu tespit edilerek bu belge verilmiştir.

e-imzalı/e-signed

21.09.2022

KEMAL NEDİRLİ

AVRUPA YAKASI HİZMET YERİ BELGELENDİRME MÜDÜRÜ

Ziya Gökalp Mah. Süleyman Demirel Bulvarı İOSB Binası Yanı Başakşehir /İSTANBUL Telefon: 02125493973/02125493975 Faks: 02126710467

Bu belge hiçbir suretle tahrif edilemez, kısmen veya okunmasını zorlaştıracak şekilde çoğaltılamaz, kazıntı ve silinti yapılamaz.

https://evrakkontrol.tse.org.tr/BelgeDogrulama.aspx?p=ddkmku7s adresinden belgenin doğruluğunu ve geçerliliğini sorgulayınız.
Firmaya ait diğer şube bilgilerini **https://basvuruportal.tse.org.tr/Genel/FirmaArama.aspx** adresinden sorgulayabilirsiniz

UĞURSAN CNC

Abdi İpekçi Cd. Emintaş 1 San. Sit. No: 158/163 Bayrampaşa - İSTANBUL
Tel.: 0212 493 38 73 - 612 07 72 Faks: 0212 493 38 74

UĞURSAN'ın Teknik özelliklerde önceden haber vermeden değişiklik yapma hakkı saklıdır!
Basım hatalarından kaynaklanan yanlışlıkla bağlayıcı değildir.